පළාත් අධ්‍යාපන දෙපාර්තමේන්තුව සබරගමුව - සති පාසල

විෂය:- නිර්මාණකරණය හා ඉදිකිරීම් තාක්ෂණවේදය

සතිය- 5

ශ්‍රේණිය :- 11

Prepared by-කලාප අධ්‍යාපන කාර්යාලය, කෑගල්ල

පාඩම :- විකසනය

ක්‍රියාකාරකම = පෙළ පොතේ 08 වන පාඩම " ඝන වස්තුවල ඍජු ප්‍රක්ෂේපණ රූප ඇඳීම" යටතේ " තෙවන කෝණ ඍජු ප්‍රක්ෂේපණ නිර්මාණය කරමු"

ඍජු ප්‍රක්ෂේපණ ය පිළිබඳ පැවරුම් 04 හි ඔබ සිදුකළ ක්‍රියාකාරකම් මගින් පැහැදිලි වන්නට ඇත. ඒ අනුව ඍජු ප්‍රක්ෂේපණ නිර්මාණයේදි දී ඇති මිනුම් වලට අනුව සැලස්ම හා ඉදිරි පෙනුම පැති පෙනුම නිවැරදි මිනුම් වලට අනුව ස්ථානගත කිරීම සිදු කළ යුතුය.

01)ඉංජිනේරු ඇඳීමේදි භාවිත වන රේඛා වර්ග නම් කර ඒය භාවිත වන අවස්ථා නම් කරන්න.

02)සමාංශක ප්‍රක්ෂේපණ රූප නිර්මාණයේදි අක්ෂ පිහිටන අංශක ගණන කොපමණද?

03) පහතින් දක්වා ඇති සමාංශක ප්‍රක්ෂේපණ රූප වලට අදාළ සැලස්ම,ඉදිරිපෙනුම,පැති පෙනුම නිවැරදිව තෙවන කෝණ ප්‍රක්ෂේපණ ක්‍රමයට නිර්මාණය කරන්න.

C

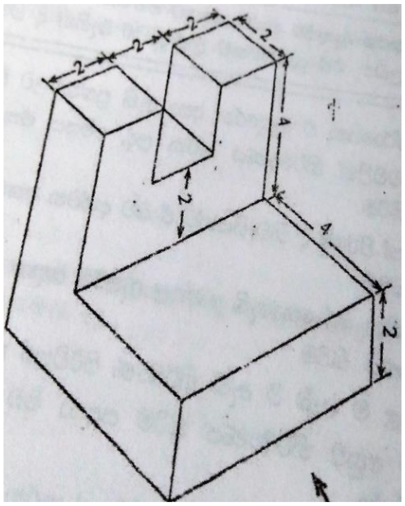

(01)

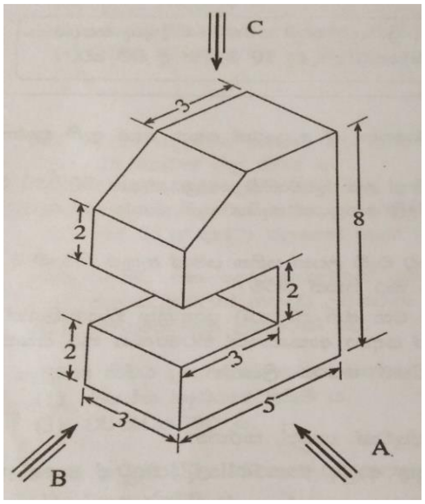

(02)

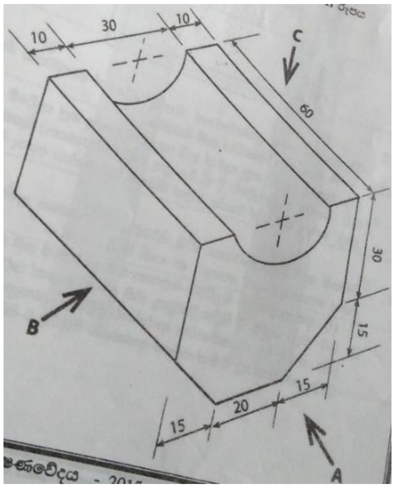

(03)

A ඉදිරි පෙනුම B පැති පෙනුම C සැලැස්ම ලෙස යොදා ගන්න.

04) මෙම නිපුනතාවය මගින් පසුගිය අ·පො·ස (සා·පෙළ)විභාගයට ඉදිරිපත් කළ ප්‍රශ්න සඳහා පිළිතුරු සපයන්න

2016 = වස්තුවක සමාංශක පෙනුම පහත රූපයේ දක්වා ඇත.

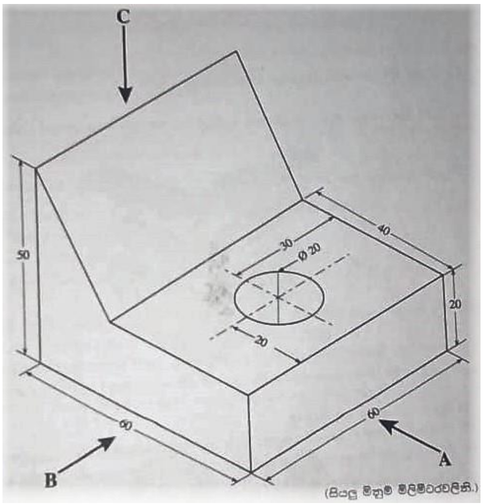

A ඉදිරි පෙනුම B පැති පෙනුම C සැලැස්ම ලෙස ගෙන ඍජු ප්‍රක්ෂේපණ මූලධර්මය අනුගමනය කරමින් තෙවන කෝණ ක්‍රමයට අඳින්න.පරිමාණය 1:1 විය යුතුය.

2017 = වස්තුවක සමාංශක පෙනුම පහත රූපයේ දක්වා ඇත.

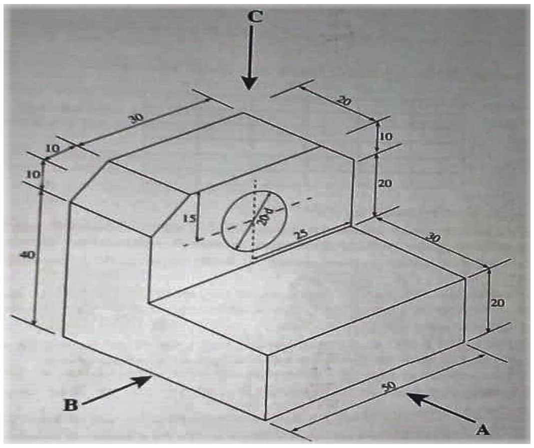

A ඉදිරි පෙනුම B පැති පෙනුම C සැලැස්ම ලෙස ගෙන ඍජු ප්‍රක්ෂේපණ මූලධර්මය අනුගමනය කරමින් තෙවන කෝණ ක්‍රමයට අඳින්න.පරිමාණය 1:1 විය යුතුය

2018 = වස්තුවක සමාංශක පෙනුම පහත රූපයේ දක්වා ඇත.

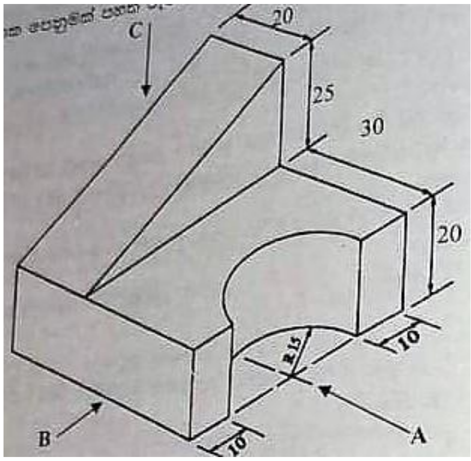

A ඉදිරි පෙනුම B පැති පෙනුම C සැලැස්ම ලෙස ගෙන ඍජු ප්‍රක්ෂේපණ මූලධර්මය අනුගමනය කරමින් තෙවන කෝණ ක්‍රමයට අඳින්න.පරිමාණය 1:1 විය යුතුය.