පළාත් අධ්‍යාපන දෙපාර්තමේන්තුව සබරගමුව - සති පාසල

විෂය - තොරතුරු හා සන්නිවෙදන තාක්ෂණය

සතිය- පස්වන සතිය

ශ්‍රේණිය - 9 ශ්‍රේණිය

Prepared by- *ඩබ්.ඩබ්.එස් ලක්ෂානි දයාවංශ -ර/නිව්/රාජකීය විද්‍යාලය*

- *මේ කාලය තුළ සෑම විෂයක්ම පුණරීක්ෂණයේ යෙදෙමින් අධ්‍යාපන කටයුතු වළ නිරතවීම ඔබගේ වගකීමකි.*
- *මෙම කාර්යය සඳහා ඔබට සතියක කාලයක් ලැබේ.*
- *ඔබේ පිළිතුරු හෝ නිර්මාණ **පස්වන සතිය-ICT- ඔබේ නම හා ශ්‍රේණිය** ලියන ලද අමුණන ලද ගොනුවක් සේ සකස්කරන්න.*
- *පිළිතුරු ලිවීම සඳහා පෙළපොතේ 51,52,හා 53 පිටු අධ්‍යනය කරන්න.*

1.පහත දක්වා ඇති ක්ෂුද්‍ර පාලක මොඩියුලයෙහි කොටස් නම් කරන්න.

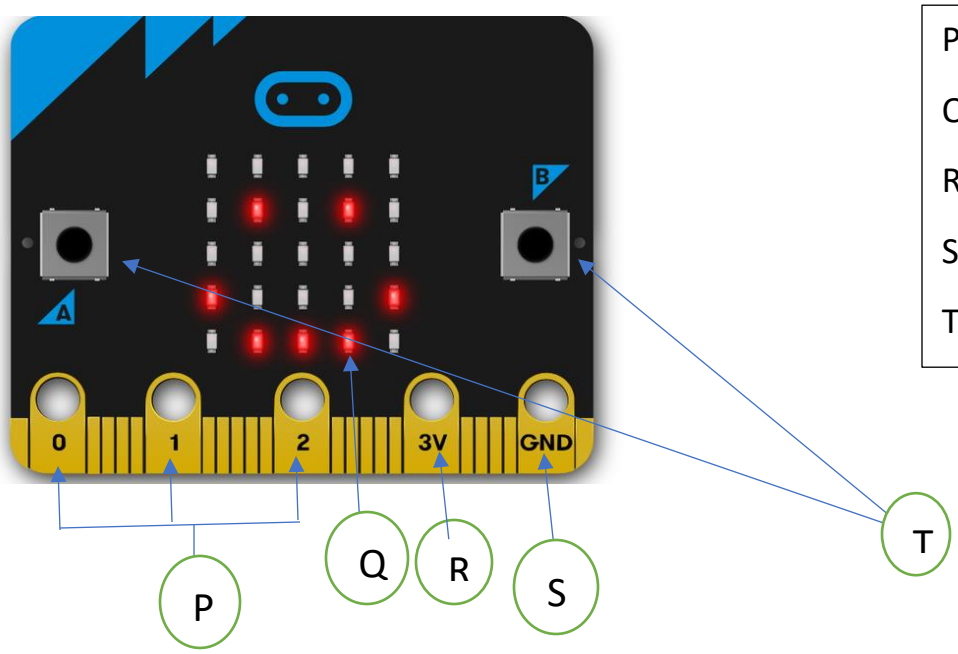

P .....

Q .....

R .....

S .....

T .....

2.රූපය 4.1 සහ 4.2 ඇසුරින් පිළිතුරු සපයන්න.

1. ක්ෂුද්‍ර පාලක මොඩියුලෙහි ඇති ආදාන කොටස් මොනවාද?
2. මොඩියුලෙහි ප්‍රතිදානය පෙන්වීමට ඇති කොටස කුමක්ද?
3. එහි ක්‍රියාවලිය සිදු කිරීමට භාවිතා වන කොටස කුමක්ද?