<u>පුනරීක්ෂණ අභ්‍යාස</u>

1. පහත සමාංශක ප්‍රක්ෂේපන රූප වල ඍජු ප්‍රක්ෂේපණ රූප, ඊතලය දෙසින් ඉදිරි පෙනුම පෙනෙනා සේ ප්‍රථම කෝණ ප්‍රක්ෂේපණ ක්‍රමයට ප්‍රස්ථාර කොළ භාවිතා කර අඳින්න. මෙහි එක් කොටුවක් 10 mm X 10 mm කොටුවකින් නිරූපනය කරන්න.

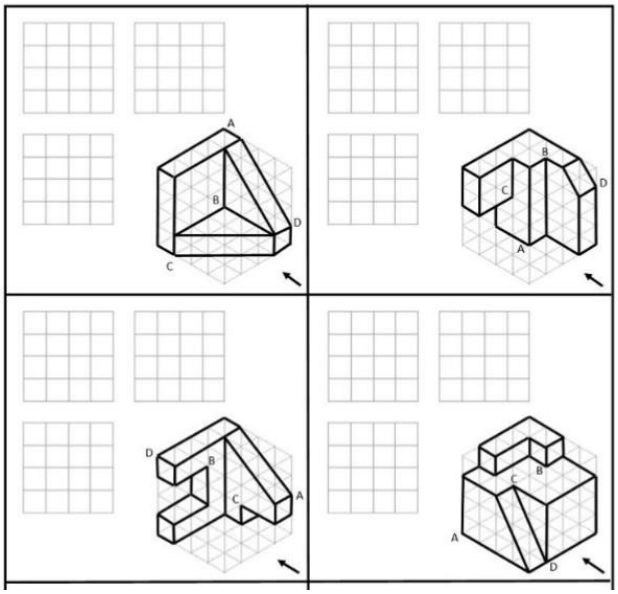
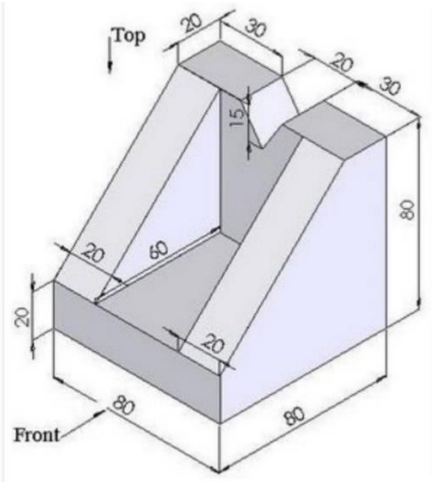
2. වස්තුවක සමාංශක පෙනුමක් පහත රූපයේ දක්වා ඇත. ඍජු ප්‍රක්ෂේපණ මූලධර්ම අනුගමනය කරමින් තෙවන කෝණ ක්‍රමයට අඳින්න.