<u>පාඩම : ඝන වස්තුවල ඍජු ප්‍රක්ෂේපන රූප ඇඳීම</u>

1. පහත සමාංශක ප්‍රක්ෂේපන රූප වල ඍජු ප්‍රක්ෂේපණ රූප, ඊතලය දෙසින් ඉදිරි පෙනුම පෙනෙනා සේ ප්‍රථම කෝණ ප්‍රක්ෂේපණ ක්‍රමයට ප්‍රස්ථාර කොළ භාවිතා කර අඳින්න. මෙහි එක් කොටුවක් 10 mm X 10 mm කොටුවකින් නිරූපනය කරන්න.

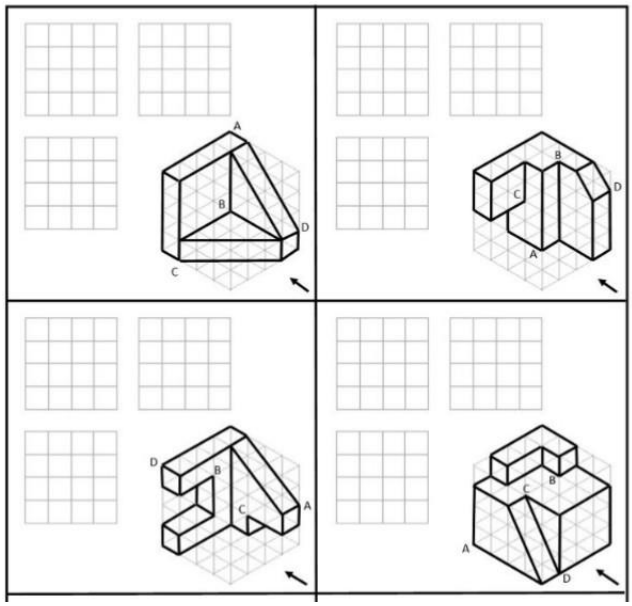

2. වස්තුවක සමාංශක පෙනුමක් පහත රූපයේ දක්වා ඇත. ඍජු ප්‍රක්ෂේපණ මූලධර්ම අනුගමනය කරමින් තෙවන කෝණ ක්‍රමයට අඳින්න.

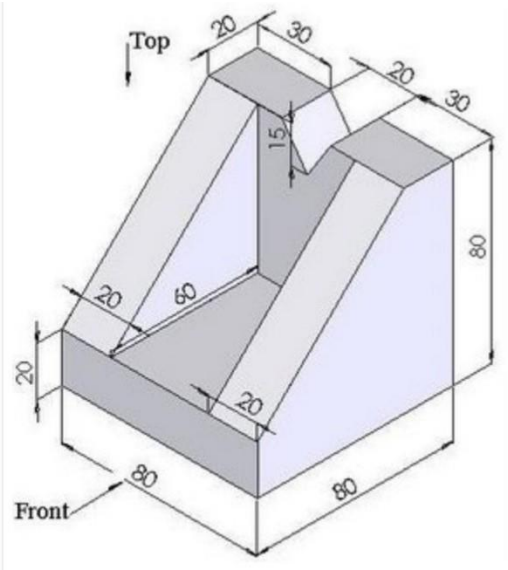
Top
20
30
20
30
15
80
20
60
20
20
80
80
Front